02-0195

Coletor de Leite

450 4x0

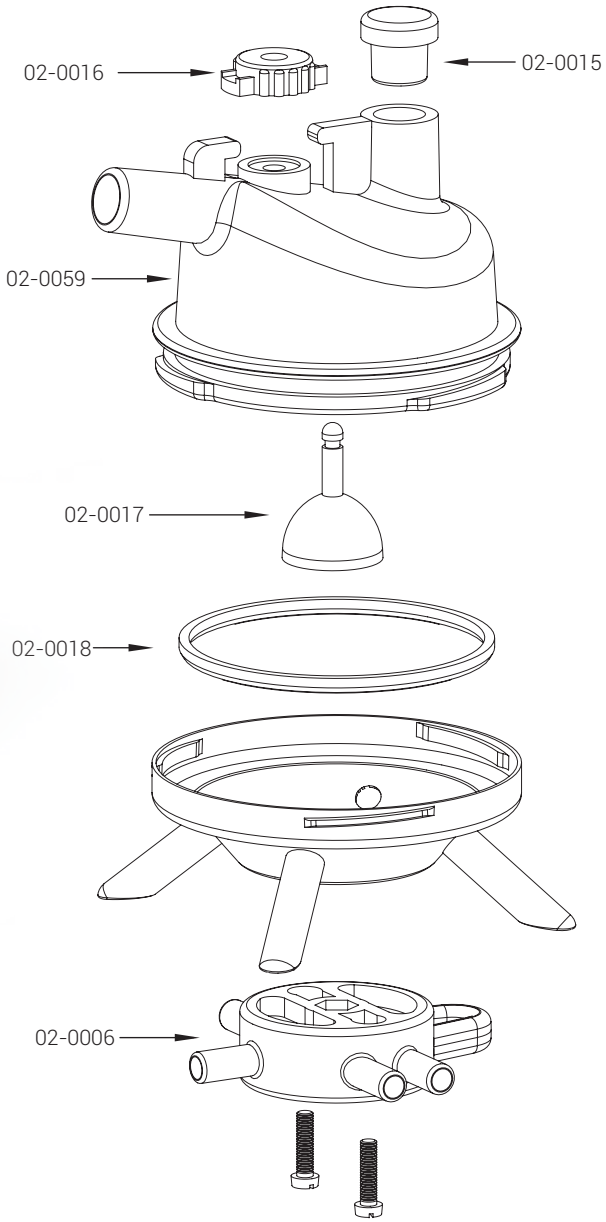

Coletor de Leite 450 4x0

Para vacas de alta produção, sua forma circular facilita a limpeza manual. Base do coletor em inox tipo big ligeiro e Distribuidor de Vácuo plástico, o que acarreta custo-benefício. Esta tampa é resistente e garante ótima visualização do leite. O diferencial deste coletor é o distribuidor de vácuo 4x0, que puxa quatro tetos por vez.

Características Técnicas:

Capacidade: 450cc
Entrada da teteira: Ø13mm
Entrada do distribuidor: Ø10mm
Saída do coletor: Ø20mm
Dimensões: 120 x 130 x 140mm
Peso: 450gr

Código	Descrição da peça
02-0006	Distribuidor Vácuo 4x0
02-0015	Amortecedor Coletor
02-0016	Manípulo Coletor
02-0017	Válvula Tip Top
02-0018	Anel Vedação Coletor 450
02-0059	Tampa Coletor 450

GMZ

Gimenez®
Soluções para Sistemas de Ordenha

José Gabriel 1322 - Distrito Industrial - Ijuí/RS - 98700-000 - (55) 33319150 - contato@indgimenez.com.br
WWW.INDGIMENEZ.COM.BR